代表使用製品品番

設変承認
設変検図
設変担当

日付	作図者	改良通知番号	設変番号	変更	数	変更事項
				1		
				2		
				3		
				4		
				5		

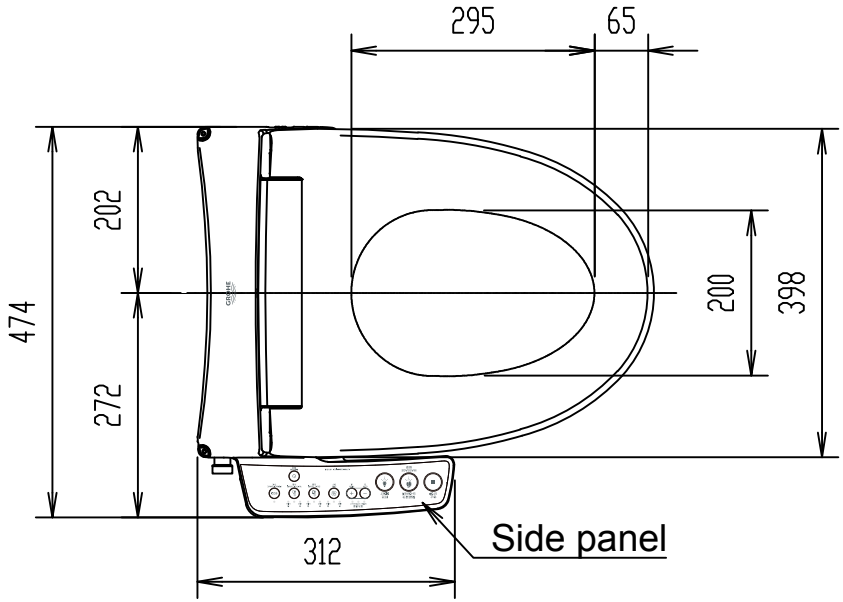

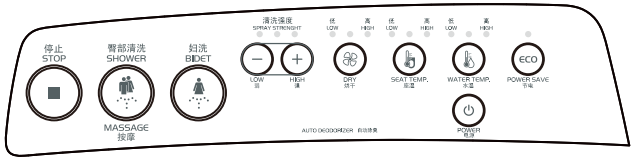

Side panel

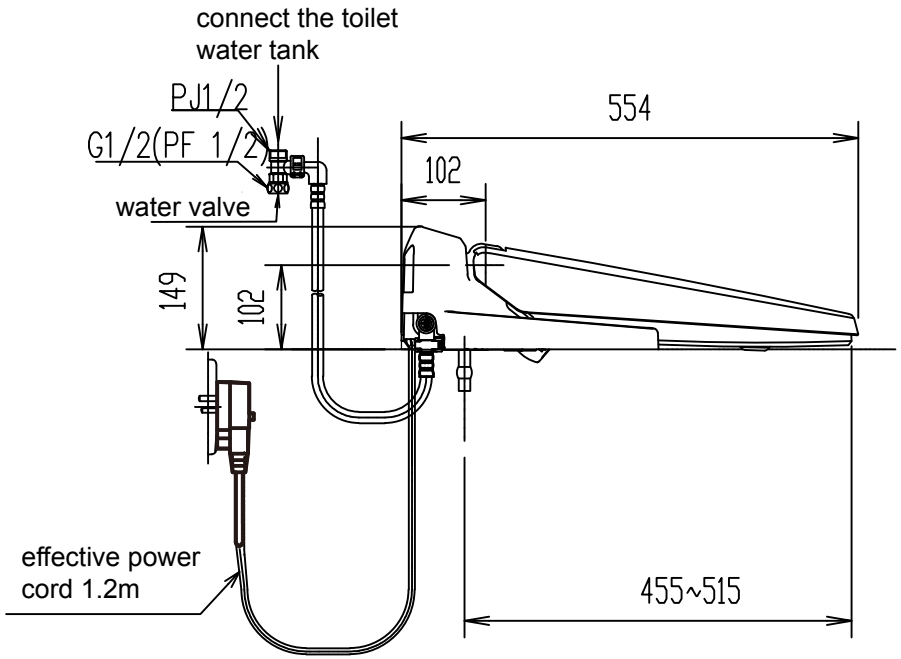

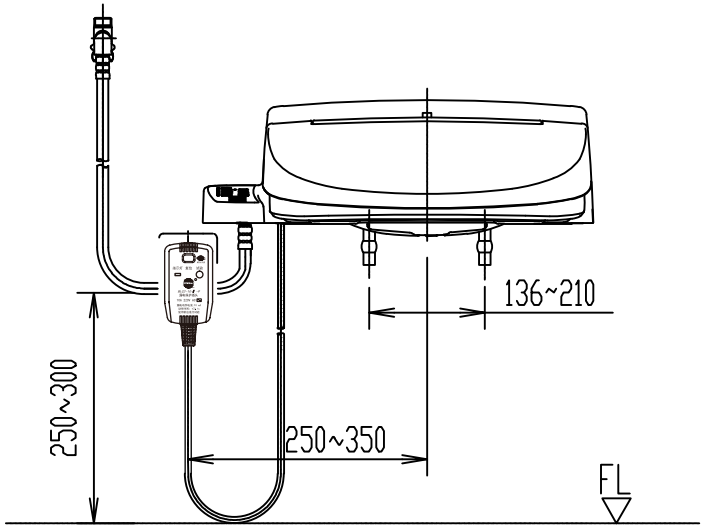

MATERIAL				PRODUCTS CODE	39384L00	Version	1
surface				PRODUCTS NAME	Projectline WC-seat CN		
Detail							
	SCALE	DESIGN	CHECKE	APPROVE	DATE	2015.11.8	classification -
	FREE	WU				LIXIL	