维护与保养

为保障挂具的承重安全，请不要在上面放置太重的物体，正常安装状态下，产品承重不可大于5公斤。

* 为保持镀层光洁晶亮，请遵照下列的简单护理指示：

应做： 1.只用清水漂净。
2.用软棉布抹干。

不应做：–切勿使用任何具研磨作用的清洁剂、布或纸巾。
–切勿使用任何含有酸性的清洁剂、擦亮磨料、或粗糙的清洁剂或肥皂。

* 定期及经常清洁表面镀层，可减少大型清洁及擦亮工作的需要，如需进行大型清洁工作，请遵照下列程序：

应做： 1.使用清水及软棉布（如上述一样），尽量清除表面污垢及垢膜。
2.使用下列任何一款清洁剂，清除难以除去的表面垢膜及污渍：
（温和的液体清洁剂）；（无色的玻璃清洁液）；（不含酸性，不具研磨作用的温和液体或可完全溶解的粉状清洁剂〈需按制造指示混合〉）；（不含磨损作用的擦亮液）。
3.清洁完成后，请即用清水再次清洗，以去除全部清洁剂，并用软棉布抹干。

有关护理及维修的疑问或查询，请与当地的美标经销商联络。

质保说明

1、对于你购买的本公司产品，自购买日起（以发票上所载时间为准），对其提供1年免费保修；
2、产品保修范围不包括：人为损坏、自然灾害（如火灾、冰冻灾害等）、安装不当、使用不当、维护不当等导致的故障或损伤；水压不足，水中的杂质过多和不正当清洗所导致的问题；在保修期内无法提供购货发票原件作为购货凭证的；其它不可归责于生产商和销售商的情形。

全国免费热线电话：800–820–3191(固话)　400–820–3191（手机）

安装者注意：
安装完成后，请将此说明书留给用户。

Acacia E

FFAS1393–908500BC0
(CF–1393.908.50)
新阿卡西亚毛巾杆
Acacia E Towel Rack

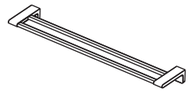

FFAS1394–908500BC0
(CF–1394.908.50)
新阿卡西亚双毛巾杆
Acacia E Dual Towel Rack

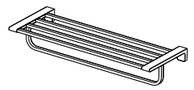

FFAS1395–908500BC0
(CF–1395.908.50)
新阿卡西亚毛巾架
Acacia E Towel Shelf

American Standard

安装/使用说明书

感谢您选购本公司洁具，
为保证安装顺利，请在进行安装前细阅以下指南
* 本公司一贯奉行不断提高和改善其产品设计与性能的政策，并保留对其产品规格更改的权力，届时，恕不另行通知。
* 本指南仅供安装和使用作参考，产品以实物为准。

安装前注意事项

所有的安装程序必须严格遵从当地的卫浴和建筑法规条例。
*** 安装之前，请确保安装处要钻孔的位置是否是安全的。**
*** 参考尺寸图，检查安装尺寸，确保安装正确。**

推荐的工具和材料

水平仪

尺子

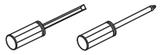

螺丝刀

画线笔

打孔钻机

锤子

基本尺寸

单位：mm(毫米)

FFAS1393–908500BC0

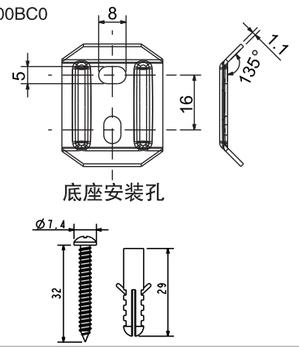

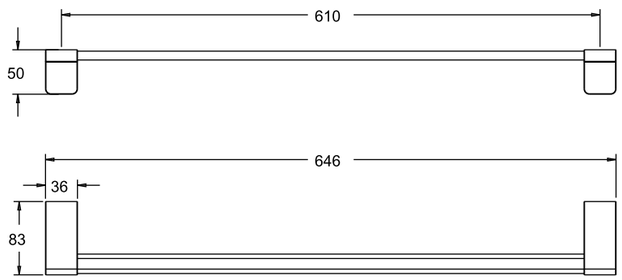

FFAS1394–908500BC0

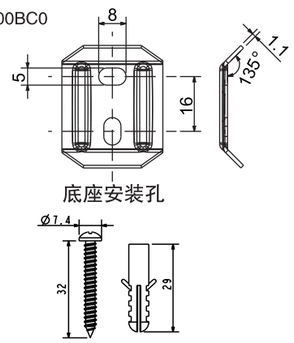

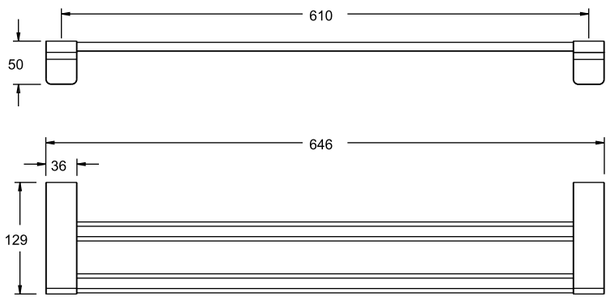

Rev. 158M000313/A1

基本尺寸

单位：mm(毫米)

FFAS1395-908500BC0

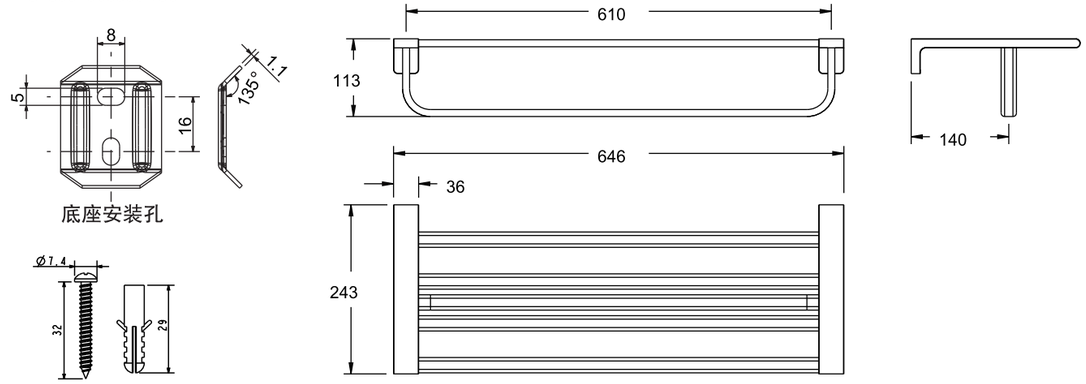

零件明细

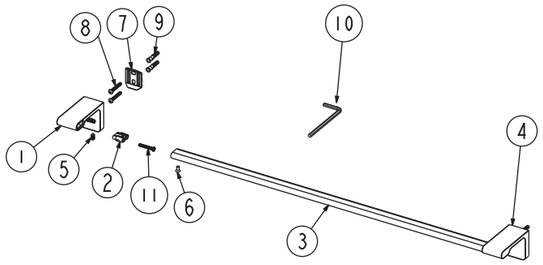

FFAS1393-908500BC0

	序号	零件名称	数量
零配件明细表	1	左底座	1
	2	接头	2
	3	毛巾杆	1
	4	右底座	1
	5	内六角螺钉M5*10	2
	6	十字沉头螺钉	2
	7	固定片	2
	8	自攻螺丝	4
	9	膨胀管	4
	10	内六角扳手2.5mm	1
	11	螺栓	2

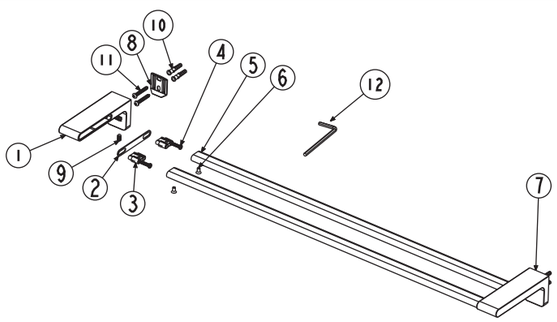

FFAS1394-908500BC0

	序号	零件名称	数量
零配件明细表	1	左底座	1
	2	装饰盖	2
	3	接头	4
	4	螺栓	4
	5	毛巾杆	2
	6	十字沉头螺钉	4
	7	右底座	1
	8	固定片	2
	9	内六角螺钉M5*10	2
	10	膨胀管	4
	11	自攻螺丝	4
	12	内六角扳手2.5mm	1

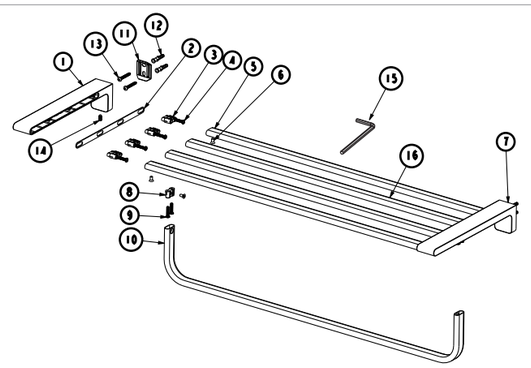

FFAS1395-908500BC0

	序号	零件名称	数量
零配件明细表	1	左底座	1
	2	装饰盖	2
	3	接头	8
	4	螺栓	8
	5	毛巾杆	2
	6	十字沉头螺钉	6
	7	右底座	1
	8	下接头	2
	9	螺栓	4
	10	弯管毛巾杆	1
	11	固定片	2
	12	膨胀管	4
	13	自攻螺丝	4
	14	内六角螺钉M5*10	2
	15	内六角扳手2.5mm	1
	16	毛巾杆(无孔)	2

安装部分

FFAS1393-908500BC0

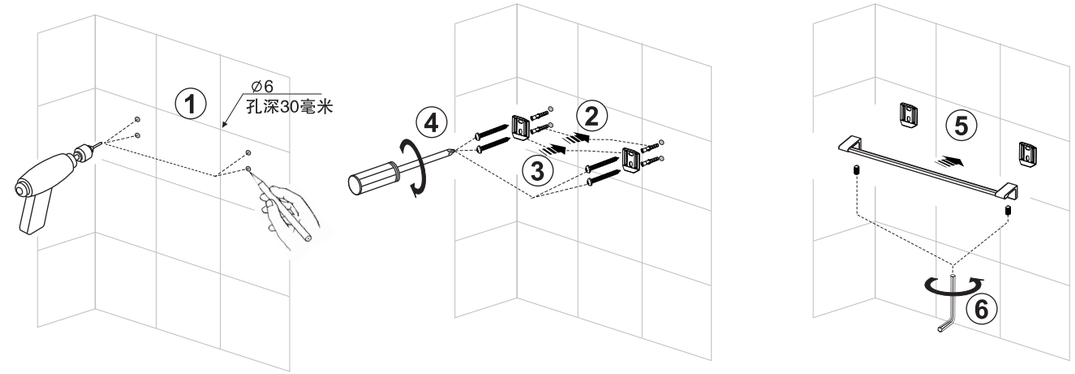

* 参考尺寸图，标画螺钉孔位；
* 用钻机钻孔。

* 参考图中步骤，打入膨胀管；
* 放入固定片，用螺丝固定好。

* 放入毛巾杆，用螺钉紧固好。

FFAS1394-908500BC0

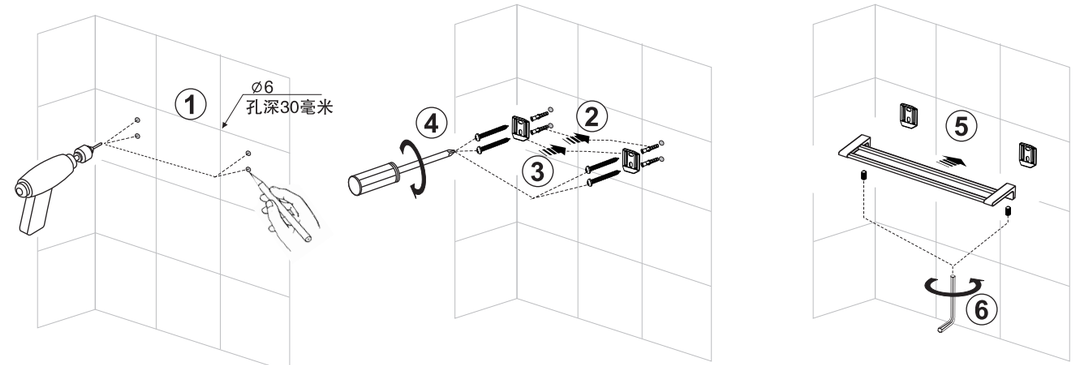

* 参考尺寸图，标画螺钉孔位；
* 用钻机钻孔。

* 参考图中步骤，打入膨胀管；
* 放入固定片，用螺丝固定好。

* 放入毛巾杆，用螺钉紧固好。

FFAS1395-908500BC0

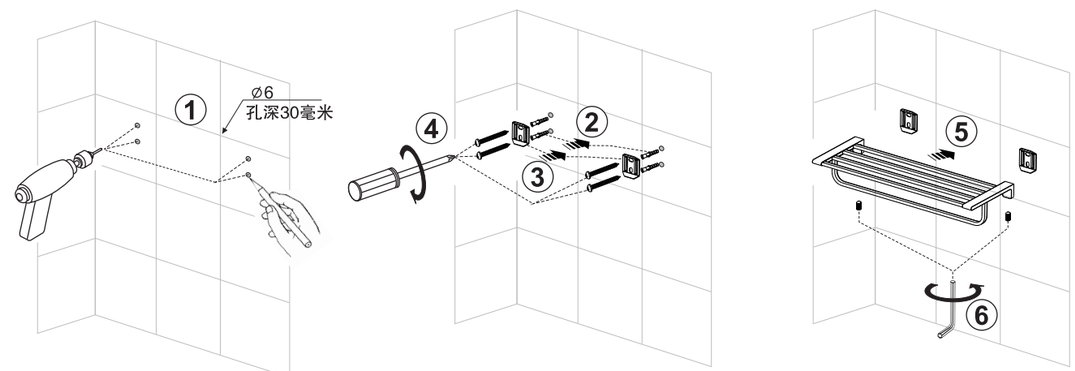

* 参考尺寸图，标画螺钉孔位；
* 用钻机钻孔。

* 参考图中步骤，打入膨胀管；
* 放入固定片，用螺丝固定好。

* 放入毛巾杆，用螺钉紧固好。